Arctech Solar
中信博新能源

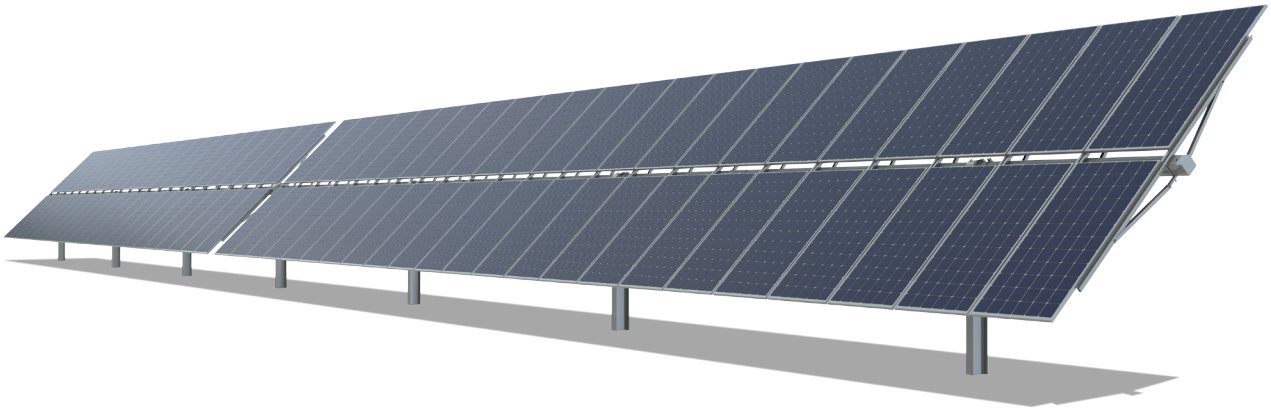

天智跟踪系统

单排独立跟踪系统

安装灵活、更低的土建成本、地形适应能力强

天智跟踪系统产品特点

兼容
双面组件
单面组件

每MW仅需
200根立柱

采用远距离低功耗的
LoRa无线传输技术

坡度适应性强
南北坡度最高达20%

直流组串供电
锂电池备用
节约系统成本

可实现项目地
无障碍、无风险
车辆驶入式清洗

中国 · 日本 · 印度 · 美国 · 西班牙 · 墨西哥 · 澳大利亚 · 阿联酋 · 智利 · 越南

天智跟踪系统参数	
跟踪形式	单排独立跟踪系统
跟踪角度范围	±60°
驱动装置	回转驱动，28V直流电机
跟踪器容量	每排最多可容纳90块组件
系统电压	1000 V 或 1500 V
土地利用率（GCR）	≥35%
桩基形式	锤入桩/灌注桩/水泥基础
结构材料	热镀锌/预镀锌钢材
供电方式	组件组串自供电，锂电池备用
系统日耗电	0.02kWh/天
抗风设计	105mph（47m/s） (ASCE7-10), 可根据项目地风速设计
组件类型	兼容所有组件
工作环境温度	-20℃ - 60℃ (-30℃ - 60℃ 可选)

控制系统参数	
控制系统	每一台控制箱可支持一套跟踪系统
控制方式	天文算法+位置传感器闭环控制
跟踪精度	≤2°
直流组串供电方案	有
逆跟踪	有
通讯设计	LoRa无线通讯或者RS485
夜返模式	有

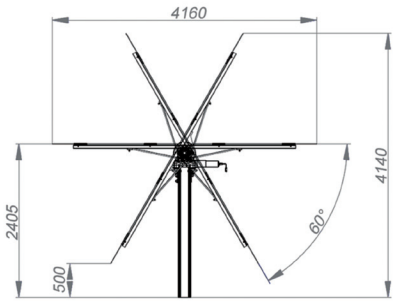

天智跟踪系统侧视图

中信博官方微信
sales@arctechsolar.com
www.arctechsolar.com